BAÜ. MMF. Makina/ Endüstri Müh. Bölümü Bilgisayar destekli Modelleme ve Çizim 4. Hafta Ödevleri
Doç.Dr. Ali ORAL-Y.Doç.Dr. Demet GÖNEN

Verilen parçaları modelleyiniz. Parça malzemelerini çelik olarak tanımlayarak parçaların ağırlıklarını hesaplatınız.

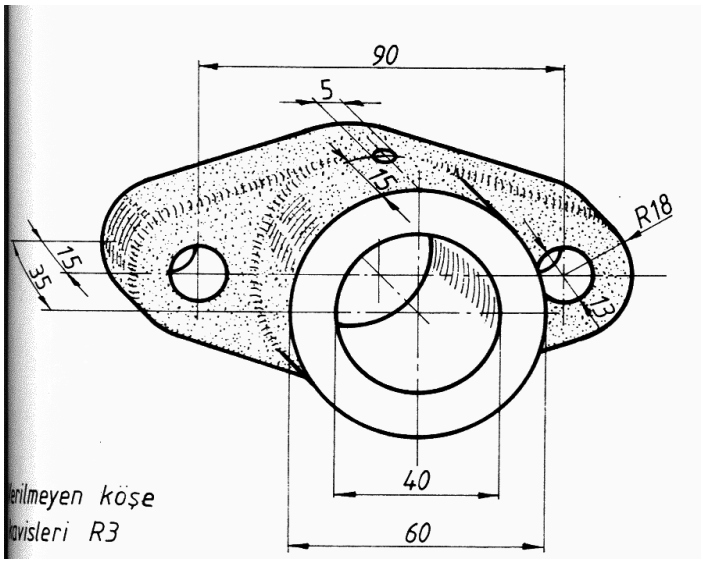

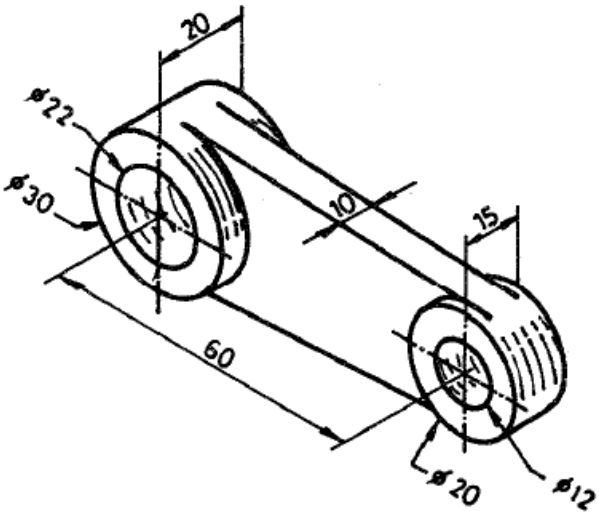

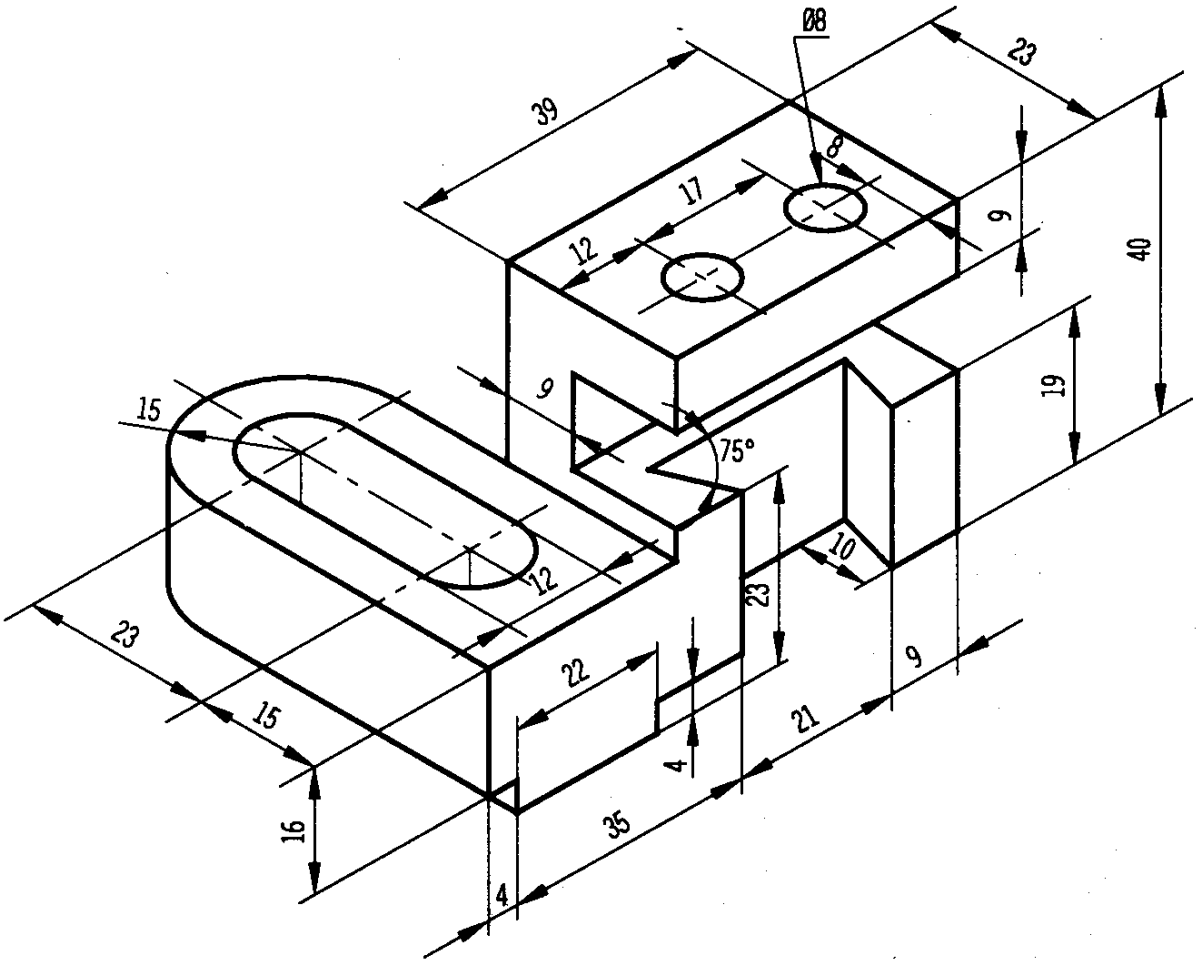

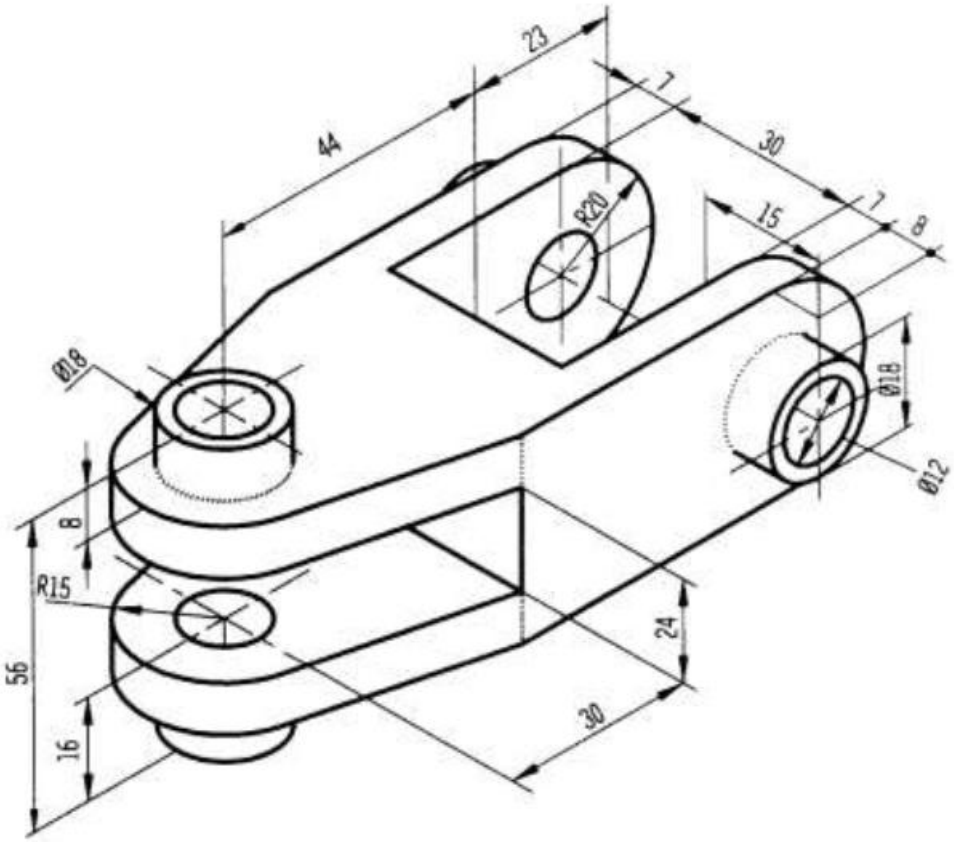
23
7
44
30
R20
15
7
8
Ø18
Ø18
Ø12
8
R15
24
56
30
16

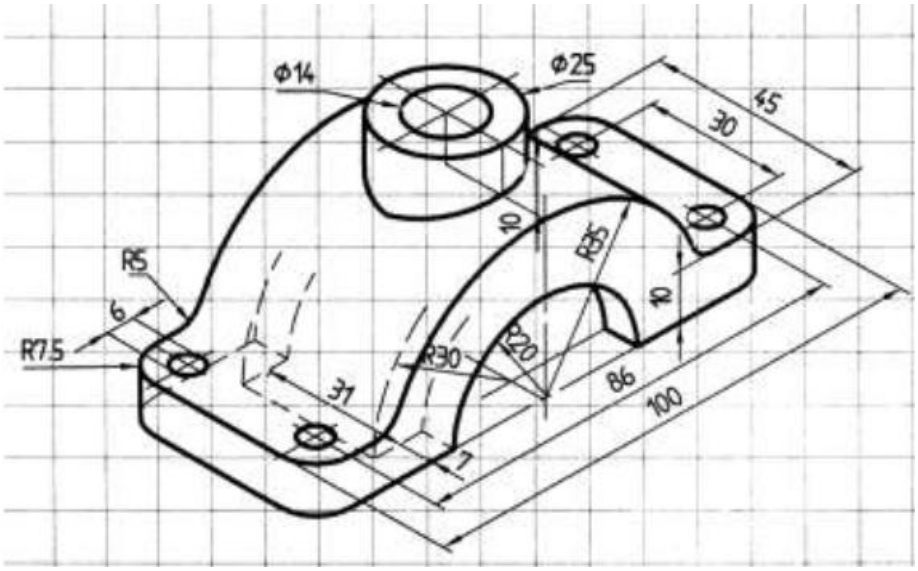
Φ14
Φ25
45
30
10
R35
R5
6
10
R7.5
R30
R20
31
86
100
7

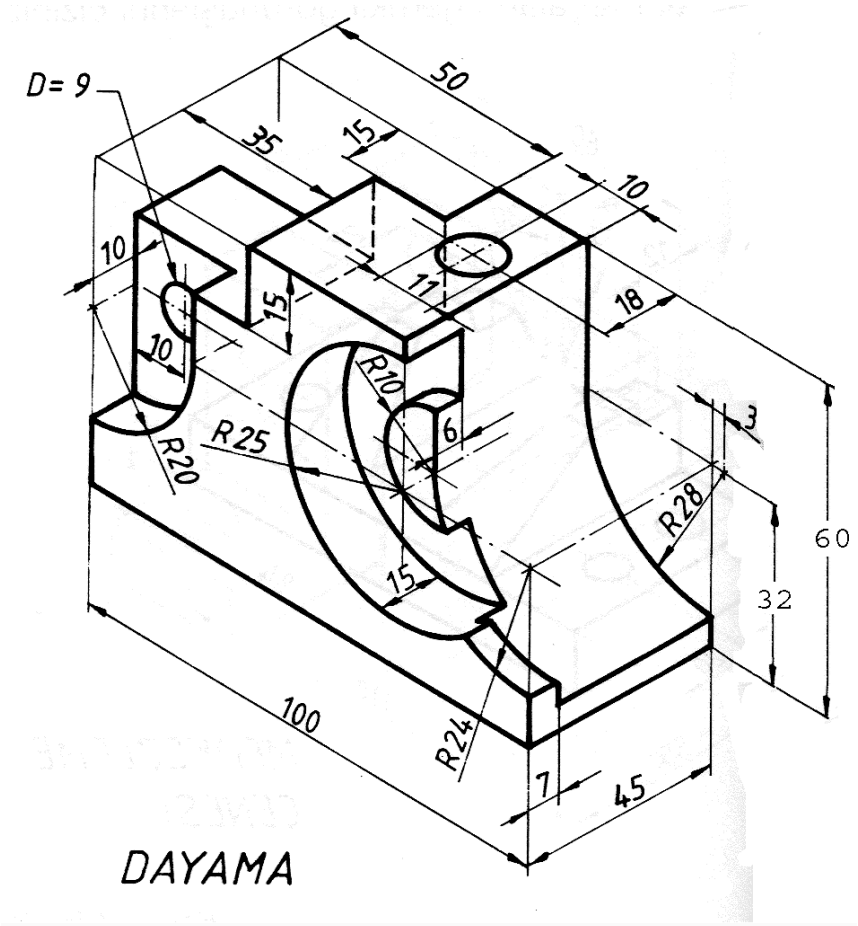
D= 9
50
35
15
10
10
11
18
10
15
R10
6
3
R25
R20
R28
60
32
15
100
R24
7
45
DAYAMA

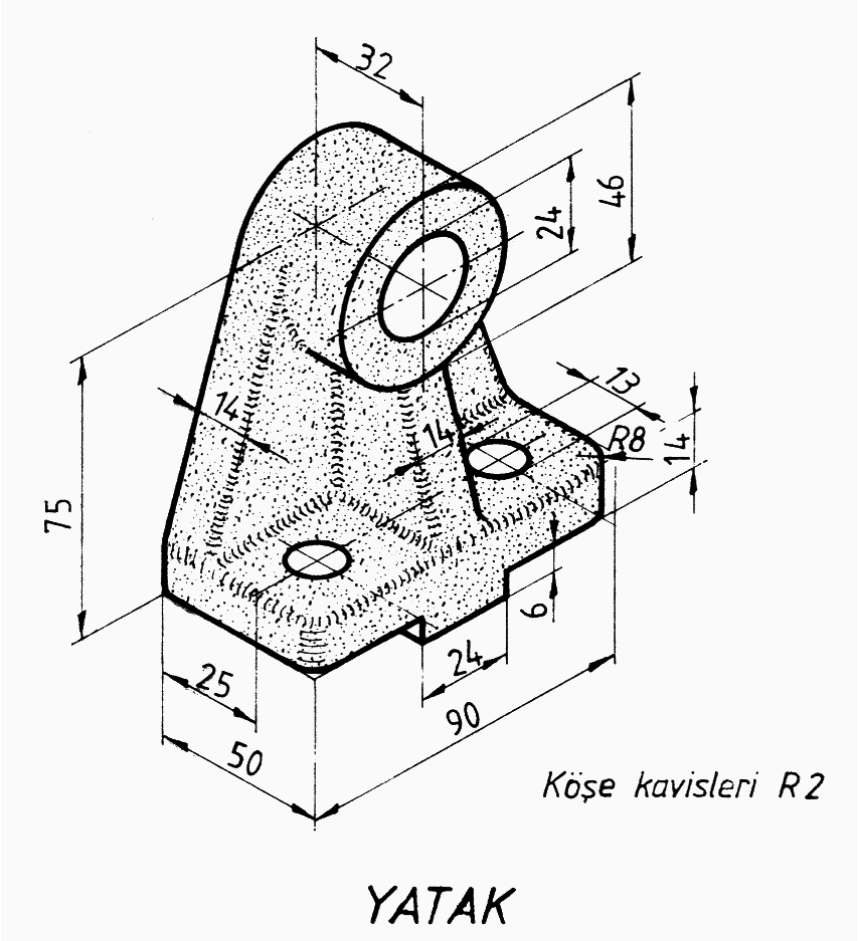
32
46
24
13
14
14
R8
14
75
6
24
25
90
50
Köşe kavisleri R2
YATAK